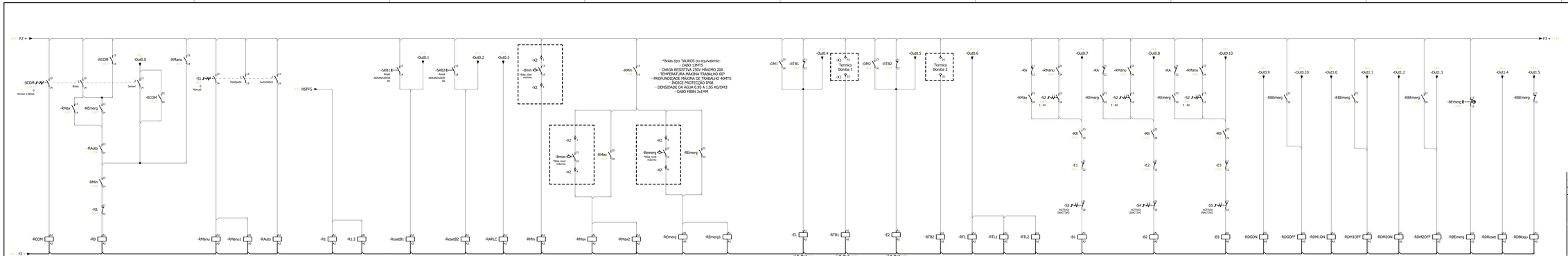

Revisão	Descrição	Data	Rubrica

ÁGUAS DA REGIÃO DE AVEIRO
Grupo Águas de Portugal

BARREIRA DE ALMEIDA
ENGENHARIA, LDA.

REDE DE DRENAGEM DE ÁGUAS RESIDUAIS EM SERNADA DO VOUGA - ÁGUEDA

PROJETO DE EXECUÇÃO

ESTUDO:
DESENHO:
CARIMBO:
VERIFICO:

INSTALAÇÕES ELÉTRICAS

DESENHOS TÉCNICOS
ESQUEMA DE COMANDO

FICHEIRO: 1214-PE-PD-6.3.2.dwg
AUTOCAD: 2.3.2

ESCALA: S/Escala
DATA: março/2019
DESENHO Nº: 6.3.2
REVISÃO: 0